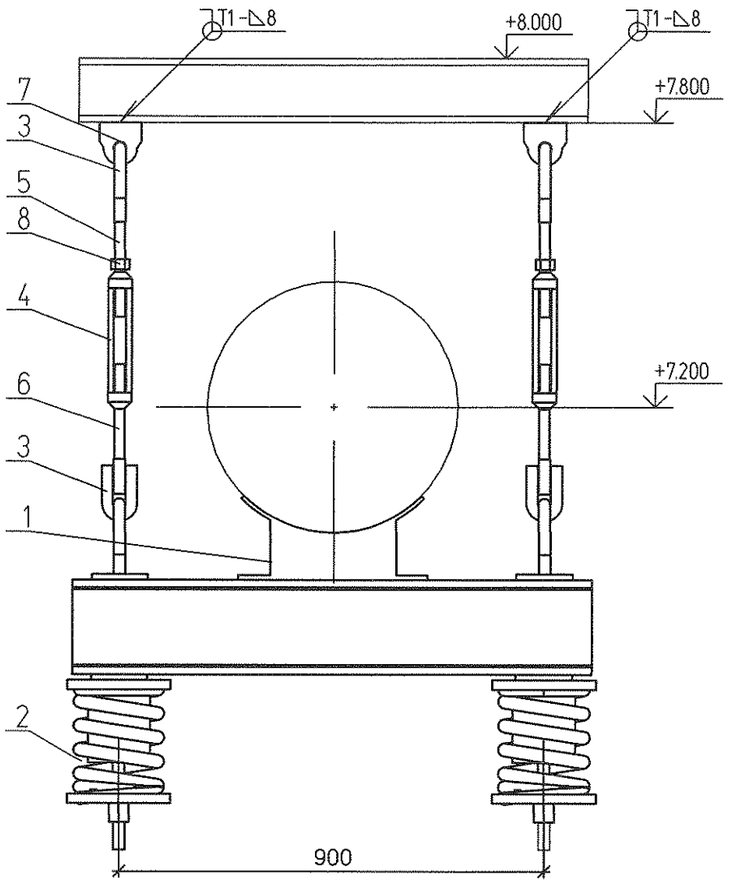

Смотрите чертежи марки SC

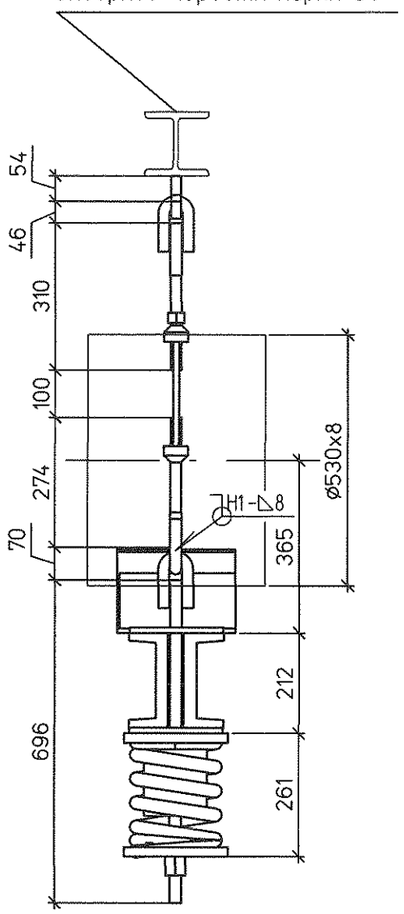

↓Pp = 33.6 кН

Спецификация на 1 комплект

№	Обозначение	Наименование	Кол	Материал	Масса ед.	Масса общ.	Примечание
1	67 ОСТ 34-10-726-93	Блок подвески 530У	1	Сборный	69.7	69.70	
2	20 ОСТ 34-10-745-93	Блок пружинный опорный	2	Сборный	32.10	64.20	
3	1-04 ОСТ 34-10-729-93	Ушко	4	20 ГОСТ 1050-88	0.86	3.44	
4	1-04 ОСТ 34-10-739-93	Муфта	2	20 ГОСТ 1050-88	3.50	7.00	
5	3-12 ОСТ 34-10-739-93	Тяга	2	20 ГОСТ 1050-88	1.42	2.84	L уточнить на монтаже
6	3-31 ОСТ 34-10-739-93	Тяга левая	2	20 ГОСТ 1050-88	1.06	2.12	L уточнить на монтаже
7	№1350.12.38А-30UNB-1352-TD л.26	Проушина 24	2	С235 ГОСТ 27772-88	1.17	2.34	
8	ГОСТ 5915-70	Гайка М24	2	35 ГОСТ 1759.0-87	0.12	0.24	
	ГОСТ 9467-75	Электроды		Э42А		1.66	

Итого 153.54 кг

План расположения

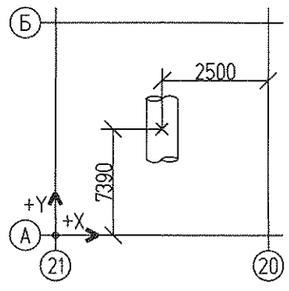

1. Монтажный чертеж №1350.12.38А-30UNB-1352-TD л.19 (30NDA30...35BR001, 30NDA40BR001)
2. Технические требования к сварке деталей опор трубопроводов смотрите ОСТ 34-10-723-93

Характеристики пружины										
Табличные данные			В монтаж. сост.		В рабочем сост.		В холод. сост.		Нагрузка на пружину при гидроисп. Рг. кН	Нагрузка на несущие конструкции Р. кН
Допускаемая рабочая нагрузка Рмакс.кН	Прогиб при допускаемой раб. нагр. Lмакс.мм	Высота пружины в своб. сост. Нсв. мм	Высота пружины Нмонт.мм	Нагрузка на пружину Рмонт.кН	Высота пружины Нраб. мм	Нагрузка на пружину Рраб.кН	Высота пружины Нхол. мм	Нагрузка на пружину Рхол.кН		
26.34	70	221	176	17.35	177	16.8	175	17.74	17.94	40.32

						1350.12.38А-30UNB-1352-TD
1	–	Зам.	180-13		27.09.13	Объекты III очереди строительства ЗАО СГК (ТЭЦ)
Изм.	Кол.уч	Лист	№док.	Подп.	Дата	
						Сетевая установка основных и пиковых подогревателей турбоагрегатов ст.№8,9. II система теплоснабжения.
Н. контр.		Михеев			30.09.13	Трубопроводы сетевой воды от основных подогревателей к пиковым подогревателям. Часть 2/3. Пружинная подвеска 20
Проверил		Шкитилева			27.09.13	
Разработал		Михеев			27.09.13	

Стадия	Лист	Листов
	20.1	

ОТКРЫТОЕ АКЦИОНЕРНОЕ ОБЩЕСТВО ИНСТИТУТ ТЕПЛОЭЛЕКТРОПРОЕКТ НИЖНИЙ НОВГОРОД

Взам. инв. №

Подпись и дата

Инв. № подл. 83496

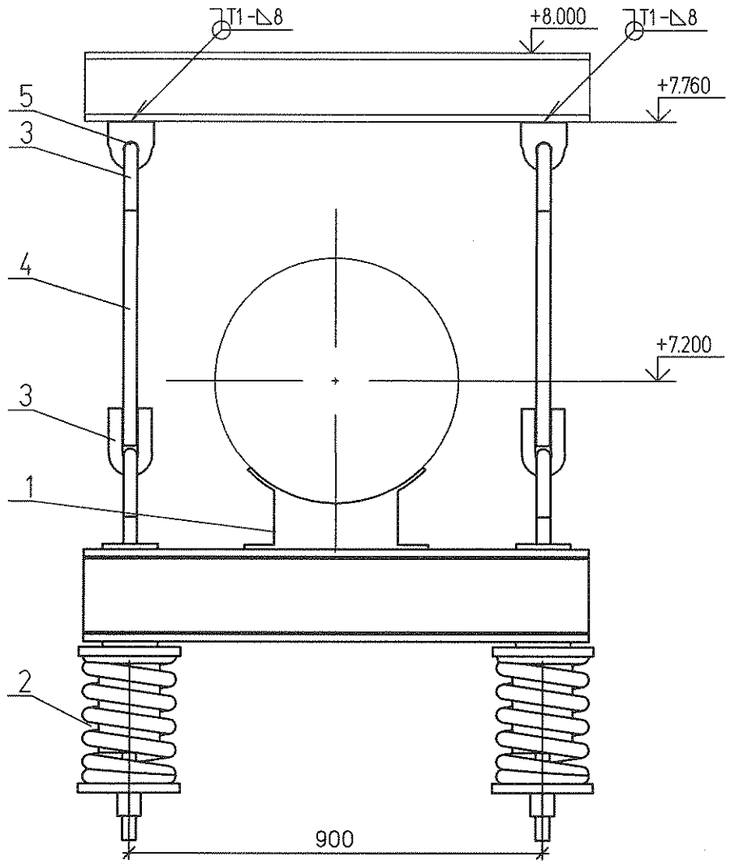

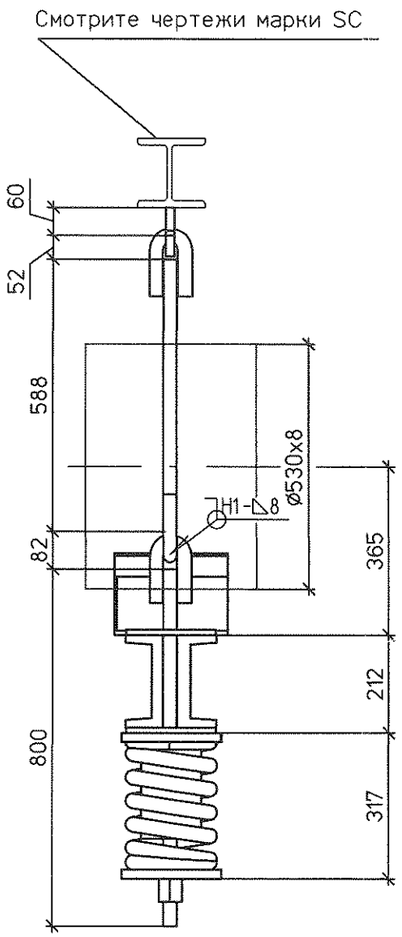

↓Pp = 41.9 кН

Спецификация на 1 комплект

№	Обозначение	Наименование	Кол	Материал	Масса ед.	Масса общ.	Примечание
1	67 ОСТ 34-10-726-93	Блок подвески 530У	1	Сборный	69.7	69.70	
2	21 ОСТ 34-10-745-93	Блок пружинный опорный	2	Сборный	44.40	88.80	
3	1-05 ОСТ 34-10-729-93	Ушко	4	20 ГОСТ 1050-88	1.68	6.72	
4	ГОСТ 2590-2006	Круг ø30 L = 588	2	20 ГОСТ 1050-88	3.26	6.52	L уточнить на монтаже
5	№1350.12.38А-30UNB-1352-TD л.26	Проушина 30	2	С235 ГОСТ 27772-88	1.26	2.52	
	ГОСТ 9467-75	Электроды		Э42А		1.83	

Итого 176.09 кг

План расположения

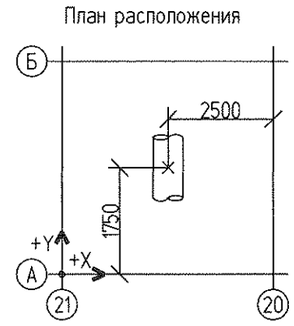

1. Монтажный чертеж №1350.12.38А-30UNB-1352-TD л.17 (30NDA30...35BR001, 30NDA40BR001)
2. Технические требования к сварке деталей опор трубопроводов смотрите ОСТ 34-10-723-93

Характеристики пружины										
Табличные данные			В монтаж. сост.		В рабочем сост.		В холод. сост.		Нагрузка на пружину при гидроисп.	Нагрузка на несущие конструкции
Допускаемая рабочая нагрузка	Прогиб при допускаемой раб. нагр.	Высота пружины в своб. сост.	Высота пружины	Нагрузка на пружину	Высота пружины	Нагрузка на пружину	Высота пружины	Нагрузка на пружину		
Рмакс.кН	Lмакс.мм	Нсв. мм	Нмонт.мм	Рмонт.кН	Нраб. мм	Рраб.кН	Нхол. мм	Рхол.кН	Рг. кН	Р, кН
32.6	70	277	240	17.71	233	20.94	236	19.24	22.34	53.616

						1350.12.38А-30UNB-1352-TD			
1	–	Зам.	180-13		27.03.13	Объекты III очереди строительства ЗАО СГК (ТЭЦ)			
Изм.	Кол.уч	Лист	№док.	Подп.	Дата				
						Сетевая установка основных и пиковых подогревателей турбоагрегатов ст.№8,9. II система теплоснабжения.	Стадия	Лист	Листов
								20.2	
Н. контр.		Михеев			27.03.13	Трубопроводы сетевой воды от основных подогревателей к пиковым подогревателям. Часть 2/3. Пружинная подвеска 21	ОТКРЫТОЕ АКЦИОНЕРНОЕ ОБЩЕСТВО ИНСТИТУТ ТЕПЛОЭЛЕКТРОПРОЕКТ г.Нижний Новгород		
Проверил		Шкитилева			27.03.13				
Разработал		Михеев			27.03.13				

Взам. инв. № | Подпись и дата | Инв. № подл. 83496

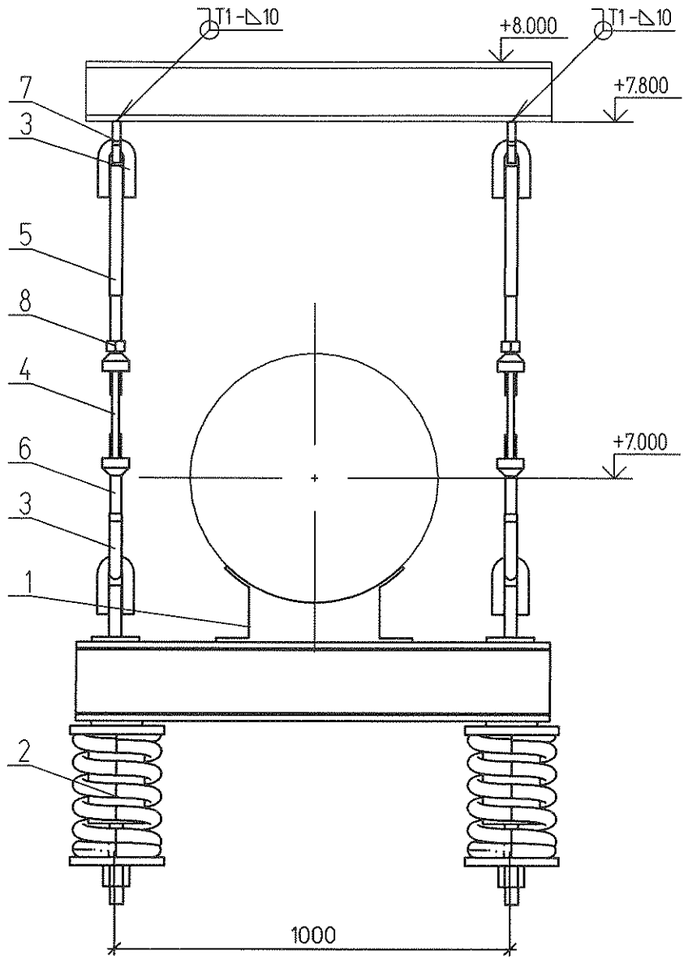

↓Pp = 59.7 кН

Смотрите чертежи марки SC

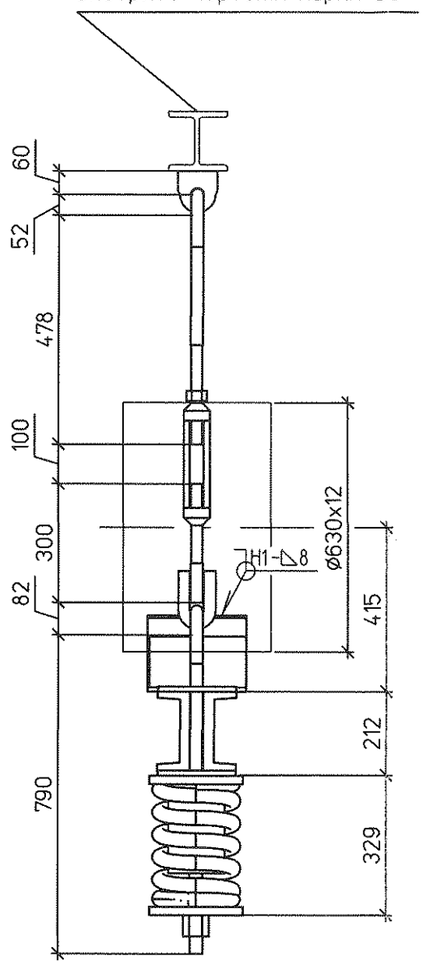

Спецификация на 1 комплект

№	Обозначение	Наименование	Кол	Материал	Масса ед.	Масса общ.	Примечание
1	69 ОСТ 34-10-726-93	Блок подвески 630У	1	Сборный	77.5	77.50	
2	22 ОСТ 34-10-745-93	Блок пружинный опорный	2	Сборный	47.50	95.00	
3	1-05 ОСТ 34-10-729-93	Ушко	4	20 ГОСТ 1050-88	1.68	6.72	
4	1-05 ОСТ 34-10-739-93	Муфта	2	20 ГОСТ 1050-88	6.90	13.80	
5	3-70 ОСТ 34-10-739-93	Тяга	2	20 ГОСТ 1050-88	4.44	8.88	L уточнить на монтаже
6	3-32 ОСТ 34-10-739-93	Тяга левая	2	20 ГОСТ 1050-88	1.66	3.32	
7	№1350.12.38А-30UNB-1352-TD л.26	Проушина 30	2	С235 ГОСТ 27772-88	1.26	2.52	
8	ГОСТ 5915-70	Гайка М30	2	35 ГОСТ 1759.0-87	0.24	0.48	
	ГОСТ 9467-75	Электроды		Э42А		2.14	

Итого 210.36 кг

План расположения

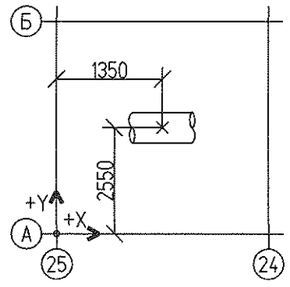

1. Монтажный чертеж №1350.12.38А-30UNB-1352-TD л.19 (30NDA30...35BR001, 30NDA40BR001)
2. Технические требования к сварке деталей опор трубопроводов смотрите ОСТ 34-10-723-93

Характеристики пружины										
Табличные данные			В монтаж. сост.		В рабочем сост.		В холод. сост.		Нагрузка на пружину при гидроисп. Рг. кН	Нагрузка на несущие конструкции Р. кН
Допускаемая рабочая нагрузка Рмакс.кН	Прогиб при допускаемой раб. нагр. Lмакс.мм	Высота пружины в своб. сост. Нсв. мм	Высота пружины Нмонт.мм	Нагрузка на пружину Рмонт.кН	Высота пружины Нраб. мм	Нагрузка на пружину Рраб.кН	Высота пружины Нхол. мм	Нагрузка на пружину Рхол.кН		
40	70	289	253	20.73	238	29.82	248	23.83	26.6	71.556

						1350.12.38А-30UNB-1352-TD			
1	–	Зам.	180-13		27.09.13	Объекты III очереди строительства ЗАО СГК (ТЭЦ)			
Изм.	Кол.уч	Лист	№док.	Подп.	Дата	Сетевая установка основных и пиковых подогревателей турбоагрегатов ст.№8,9. II система теплоснабжения.	Стадия	Лист	Листов
							Р	20.3	
Н. контр.		Михеев			27.09.13	Трубопроводы сетевой воды от основных подогревателей к пиковым подогревателям. Часть 2/3. Пружинная подвеска 26	ОТКРЫТОЕ АКЦИОНЕРНОЕ ОБЩЕСТВО ИНСТИТУТ ТЕПЛОЭЛЕКТРОПРОЕКТ НИЖНИЙ НОВГОРОД		
Проверил		Шкитилева			27.09.13				
Разработал		Михеев			27.09.13				

Взам. инв. №

Подпись и дата

Инв. № подл. 83496